LABELER TAKAOKA

テクノラベラー

TECHNO LABELER V

テクノラベラーはＣＡＤシステムのラベルデータを利用してマーカーのパーツデータをラベルに印刷し、延反された生地の上に自動的に貼り付けます。

機械サイズ：1600mm / 1800mm / 1900mm / 2200mm / 2300mm

⊕ 仕入作業の大幅なコスト削減

パーツ情報を切手大のラベルに印刷し生地上に貼り付けますので、実寸マーカーシートの作成やその為のプロッターも不要で、マーカー作成時間やマーカーペーパーのコストも不要となります。

⊕ 生産ライン上のパーツ流れの情報管理に威力発揮

裁断パーツ上に必要な情報を印刷することで、内製・外注ともに製品の流れを統括しパーツの間違いや不足を防ぎます。

①生産Ｎｏ．	④色	バーコード／QRコード
②品番	⑤サイズ	その他
③ロットＮｏ．	⑥パーツ名	※お打ち合わせ

⊕ ＣＡＤとの接続利用可能

御客様ご利用のＣＡＤデータをご利用になれます。（Windows10対応）
※詳細はお打ち合わせによります

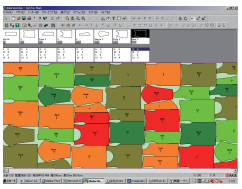

⊕ ＣＡＭとの接続裁断可能

テクノカット（自動裁断機）のマーカー原点（第1、第2）とラベラー原点シールを合わせることにより、正確な裁断・ラベラーマーク貼り付け作業を実行いたします。

⊕ ラベル貼付け時間が短縮

パーツ間移動の高速化によりラベル貼付け時間が約１０％短縮　（タカオカテストマーカーによる実測値）
※ ラベラーⅣ（Win7）とラベラーⅤ（Win10）との比較

テクノラベラー主な仕様

基本仕様	名称と型式	自動ラベル貼付機　テクノラベラーV	
	有効貼付幅	1600 / 1800 / 1900 / 2200 / 2300 mm	オプションでご要望の幅に対応できます。
	ラベル寸法	25/30/35 mm角	オプションでご要望の大きさに対応できます。
印字仕様	印字方式	熱転写式ラベルプリンタ（ラベラーインターフェイス仕様）	
	印字速度	最短２秒 / 枚	
	解像度	12 ドット / mm	
	走行速度	50m / 分	
制御仕様	操作パソコン	タッチパネル PC / Windows 10	
	データ	M31 コマンド	
	表示言語	日本語 / 英語	
	入力電源	駆動：200V（三相）入力電力：1kVA / 制御：100V（単相）入力電力：0.4kVA	
その他	圧縮エアー	0.5 MPa （100NL/分）	
	標準塗装色	本体：白色系（KY-875）	
	機械寸法	幅：テーブル幅 +650 mm / 長さ：600 mm	

※詳細な仕様内容については、お問い合わせください。

装置構成と装置寸法

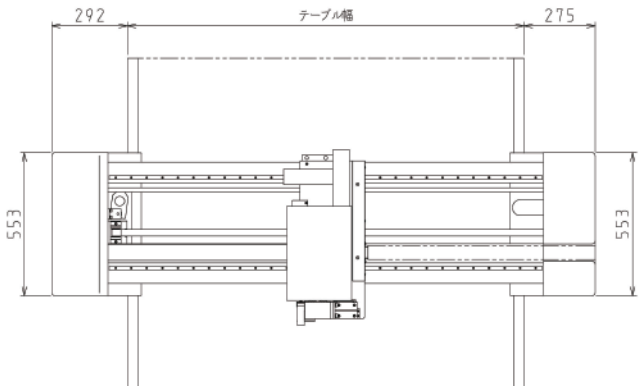

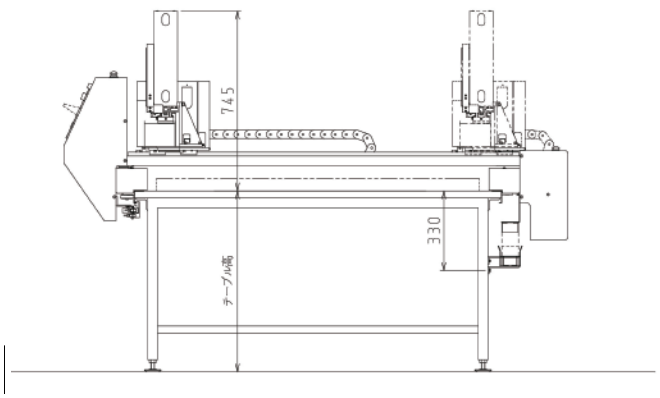

タカオカ

大阪本社　〒544-0004　大阪市生野区巽北4-6-1　TEL : 06-6751-2500　FAX : 06-6751-2510
拠　　点　名古屋　台湾
台　　湾　千盛実業有限公司（TSM）　TEL : +86-2-8686-1600　FAX : +86-2-8686-0226
新北市樹林區中華路379巷62弄1號